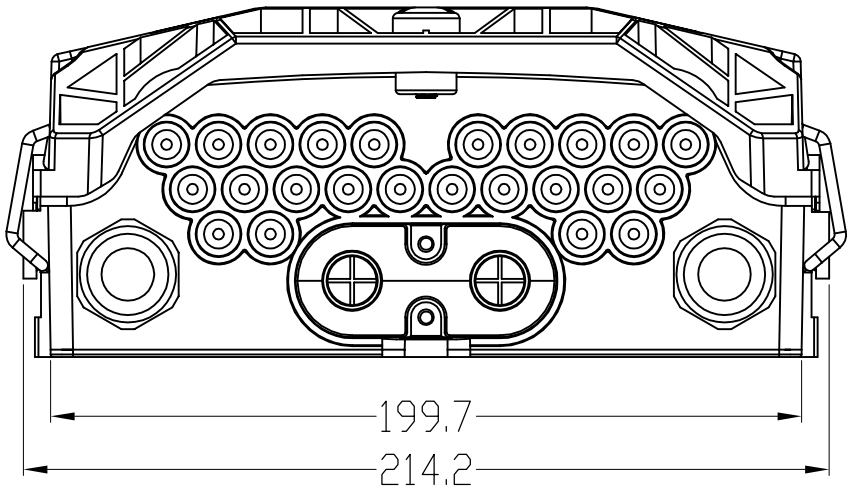
199,7
214,2

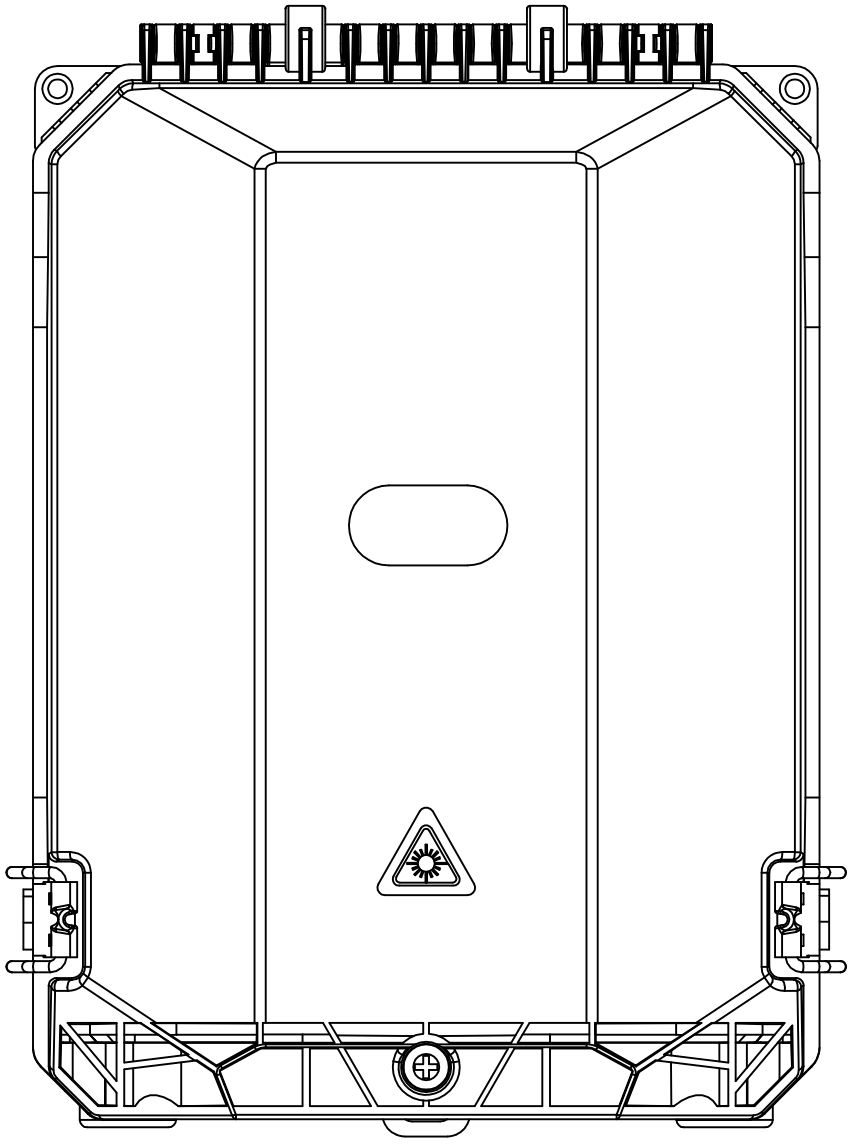

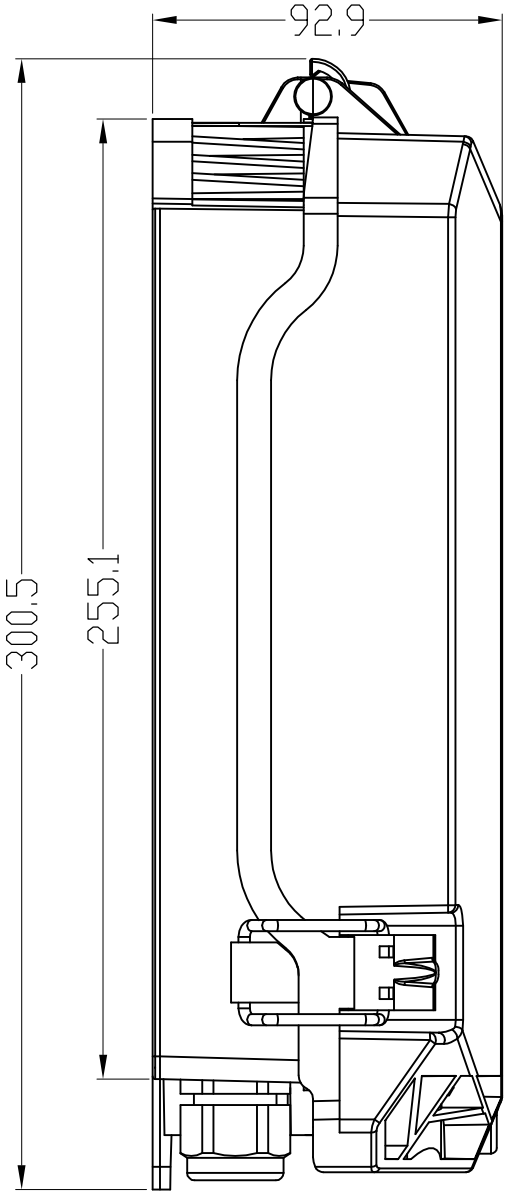
92,9
300,5
255,1